Схема расположения листов

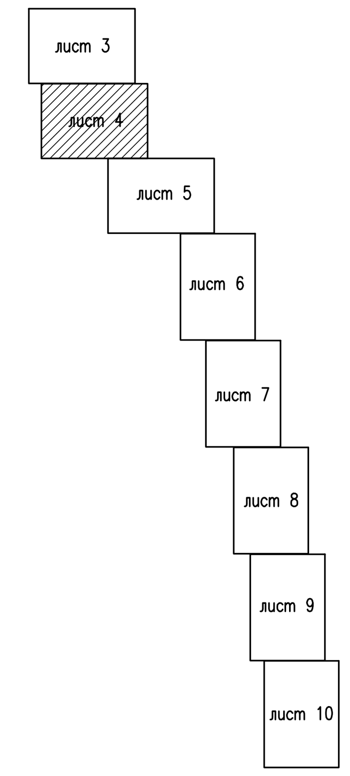

УСЛОВНЫЕ ОБОЗНАЧЕНИЯ

- – Граница разработки проекта планировки
- – ВЛ
- – КЛ
- – Канализация
- – Линии связи
- – Водовод
- – Водовод НД
- – Газопровод
- – Охранная зона ВЛ
- – Охранная зона канализации
- – Охранная зона линии связи
- – Охранная зона водовода
- – Охранная зона газопровода
- – Охранная зона КЛ
- – Водоохранная зона
- – Санитарно- защитная зона

Земельные участки

- – границы существующих земельных участков
- :080802:20 – кадастровый номер земельных участков
- – границы зон планируемого размещения линейных объектов
- – границы зон планируемого размещения объектов капитального строительства, входящих в инфраструктуру линейного объекта

1) Объекты культурного наследия на проектируемой территории отсутствуют, в соответствии с письмом Министерства культуры (см. приложение к тому 2 ППС)
2) Список существующих земельных участков см. приложение к тому 2 ППС

Изм.	Кол.уч.	Лист	N док.	Подпись	Дата	01696000141170000460863958-01-ППС-ГЧ		
Разраб.						Материалы по обоснованию проекта планировки территории. Графическая часть	Стадия: П	Лист: 4 / Листов:
ГАП								
Нач. отд.						Схема использования территории в период подготовки проекта планировки территории. Схема границ зон с особыми условиями использования территории. Схема конструктивных и планировочных решений. М 1:2000	ООО "ВОДОКАНАЛПРОЕКТ"	
Н. контр.								

Формат А1

Взам. инв. N

Подпись и дата

Инв. N подл.